SATURN 80 P-Z, B DIM

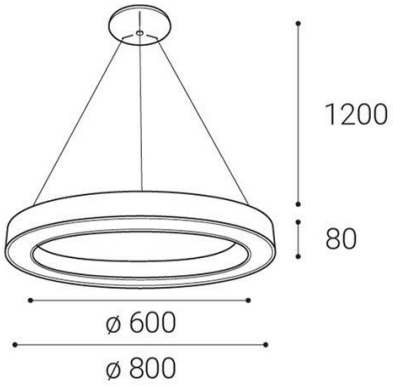

Name	SATURN 80 P-Z, B DIM
Code	3270833D
Color	BLACK
Category	SUSPENDED

Power	80 W ± 10 %
Lumen output	4200 lm ± 10 %
Color temperature	3000K
Efficacy	53 lm/W
Driver	2 x 1050 mA
Electrical insulation class	⏚
Voltage/frequency	220-240V/50-60Hz

Color Rendering Index	80+
SDCM	< 3
Light beam angle	160°
Unified Glare Rating	N/A
Light source	LED
Dimmable	DALI/PUSH
LED Lifetime	L80B20 50.000h 25°C
Warranty	5 YEAR

Ingress Protection	20
Material	ALUMINIUM/PMMA

EN

Round light fitting for suspended interior mounting, equipped with SMD LEDs.
Available in 2 different sizes in black and white color.
Housing made of aluminium, opal diffuser made of PMMA.
Application:
general lighting, intended for residential or commercial areas (dining room, livingrooms, guest or bedrooms, entrance areas, kitchen, receptions, meeting rooms)

DE

Runde Pendelleuchte für Innen- montage, bestückt mit SMD-LEDs. Erhältlich in 2 verschiedenen Größen in schwarz und weiß.
Gehäuse aus Aluminium, opaler Diffusor aus PMMA.
Anwendung:
Allgemeinbeleuchtung für Wohn- oder Geschäftsräume (Esszimmer, Wohnzimmer, Gäste- oder Schlafzimmer, Besprechungsräum, Eingangsbereiche, Küche, Empfänge)

CZ

Kulaté svítidlo pro závěsnou montáž ve tvaru kruhu.
Světelný zdroj - LED SMD.
K dispozici ve 2 různých velikostech v černé a bílé barvě.
Svítidlo je vyrobeno z hliníku, opálový difuzor z PMMA.
Použití:
obecné osvětlení určené pro obytné nebo komerční prostory (jídelna, obývací pokoj, dětské izby nebo ložnice, vstupní prostory, kuchyň,recepce, zasedací místnosti)

SK

Kruhové závesné svietidlo určené pre montáž do interiéru.
Svetelný zdroj - SMD LED.
Svietidlo je vyrobené z hliníka, opálový difúzor z PMMA.
K dispozícii v 2 rôznych veľkostiach v čiernej a bielej farbe.
Použitie:
všeobecné osvetlenie určené pre obytné alebo komerčné priestory (jedáleň, obývacia izba, hosťovská izba, spálňa, vstupné priestory, kuchyňa, recepcia, rokovacie miestnosti)